Opération :	Maître d'Ouvrage :	Maître d'Oeuvre :	Bureaux d'études:		
COMMUNE DE VAGNEY **- 88120 -** **CONSTRUCTION D'UNE MAISON DE SANTE** Rue Michel Collinet	**MAIRIE de VAGNEY** 12 Place Paul Caritey 88120 VAGNEY Tél.: 03 29 24 70 18 E-mail : mairie@vagney.fr	**BOUILLON Architectes Associés** 1 B rue du Souvenir 88190 GOLBEY Tél. : 03 29 31 39 69 Email : cabinetbouillon@gmail.com	**BET ADAM VOSGES** 8 allée des Frênes 88000 EPINAL Tél. : 03 29 34 27 88 Email : adam.epinal@gmail.com	**BET ACT'BOIS** 2 allée Gaston et Victor ERHARD 90110 ROUGEMONT-LE-CHATEAU Tél. : 03 84 23 72 81 Email : actbois@actbois.org	**BET I2EF** 6 boulevard des Alliés 70000 VESOUL Tél. : 03 84 76 37 76 Email : contact@i2ef.fr

Plan étage **Plan chauffage**		**CH01**
Date : 16/03/2026	Echelle(s) : 1:50	Réf. : 709/10/25

Opération :	Maître d'Ouvrage :	Maître d'Oeuvre :	Bureaux d'études:		
COMMUNE DE VAGNEY **- 88120 -** **CONSTRUCTION D'UNE MAISON DE SANTE** Rue Michel Collinet	**MAIRIE de VAGNEY** 12 Place Paul Caritey 88120 VAGNEY Tél.: 03 29 24 70 18 E-mail : mairie@vagney.fr	**BOUILLON Architectes Associés** 1 B rue du Souvenir 88190 GOLBEY Tél. : 03 29 31 39 69 Email : cabinetbouillon@gmail.com	**BET ADAM VOSGES** 8 allée des Frênes 88000 EPINAL Tél. : 03 29 34 27 88 Email : adam.epinal@gmail.com	**BET ACT'BOIS** 2 allée Gaston et Victor ERHARD 90110 ROUGEMONT-LE-CHATEAU Tél. : 03 84 23 72 81 Email : actbois@actbois.org	**BET I2EF** 6 boulevard des Alliés 70000 VESOUL Tél. : 03 84 76 37 76 Email : contact@i2ef.fr

Plan étage		**CH02**
Plan chauffage		
Date : 16/03/2026	Echelle(s) : 1:50	Réf. : 709/10/25
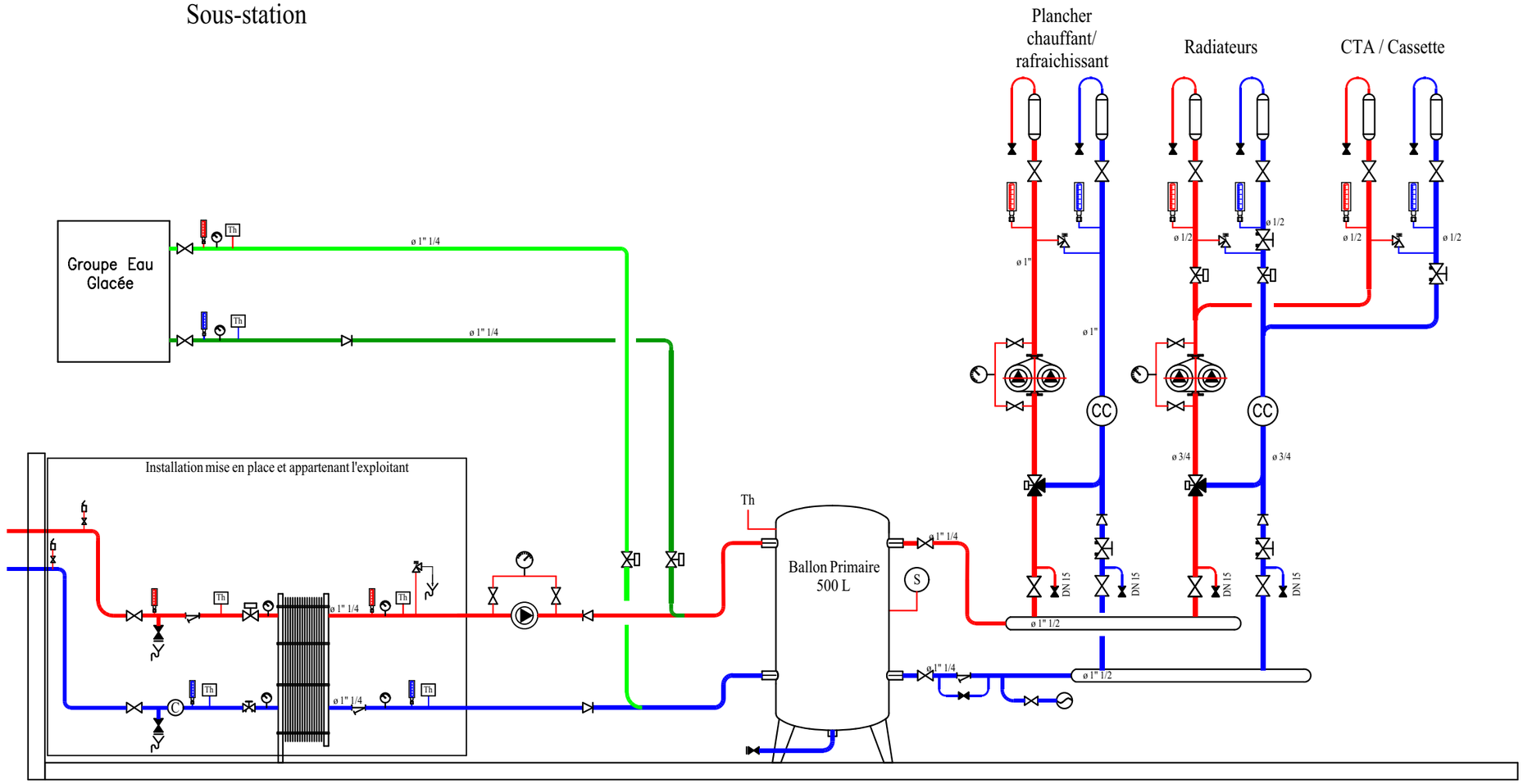
SCHEMA DE PRINCIPE
Sous-station